別図（第５条関係）

１　道路拡幅基準

（１）　一般的な場合の道路拡幅

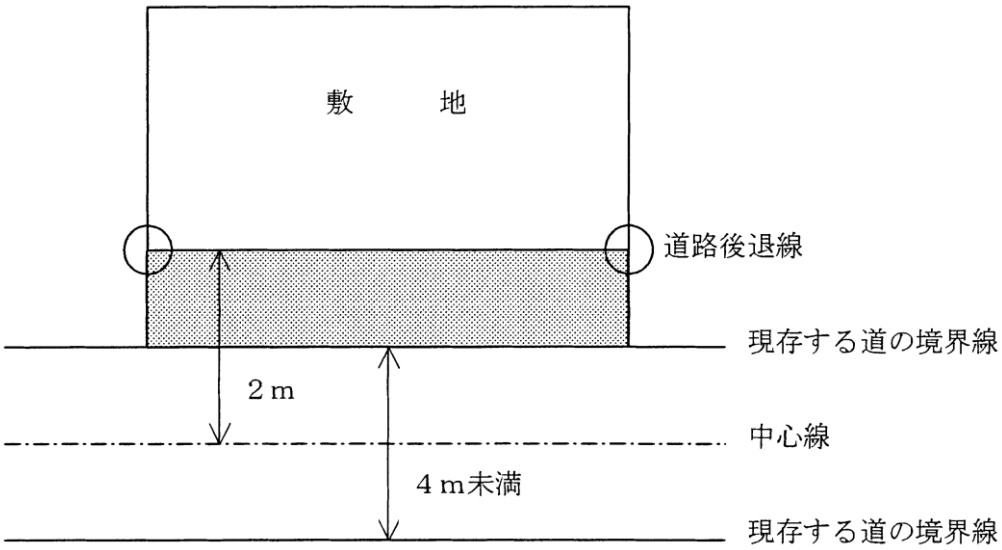

（２）　道路の反対側に川、がけ地、線路敷等がある場合の道路拡幅

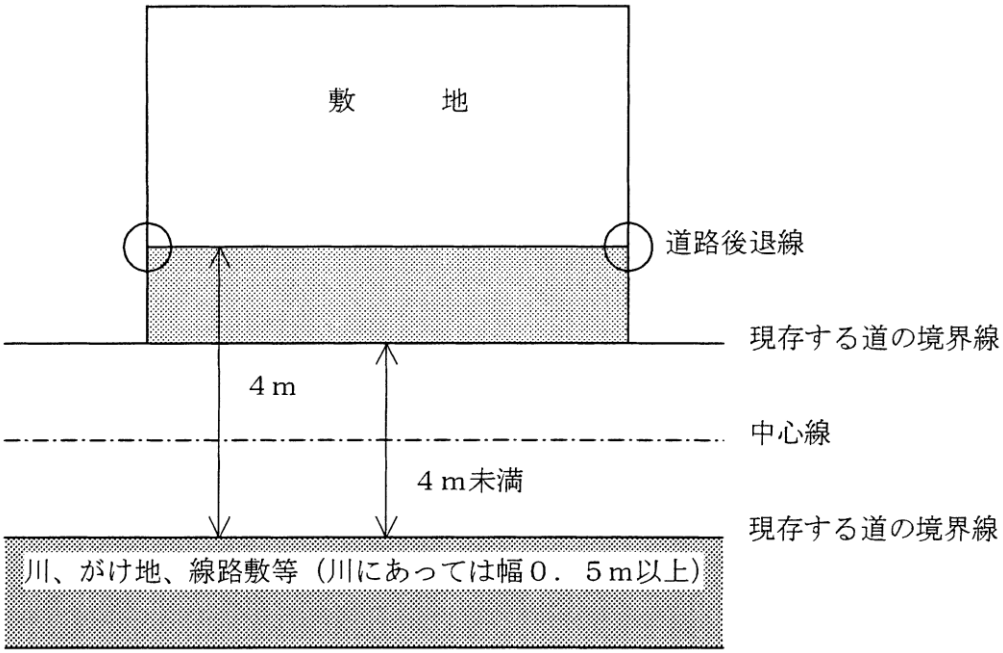

（３）　角敷地の場合の道路拡幅

①　片方の道路が法第42条第２項道路の場合

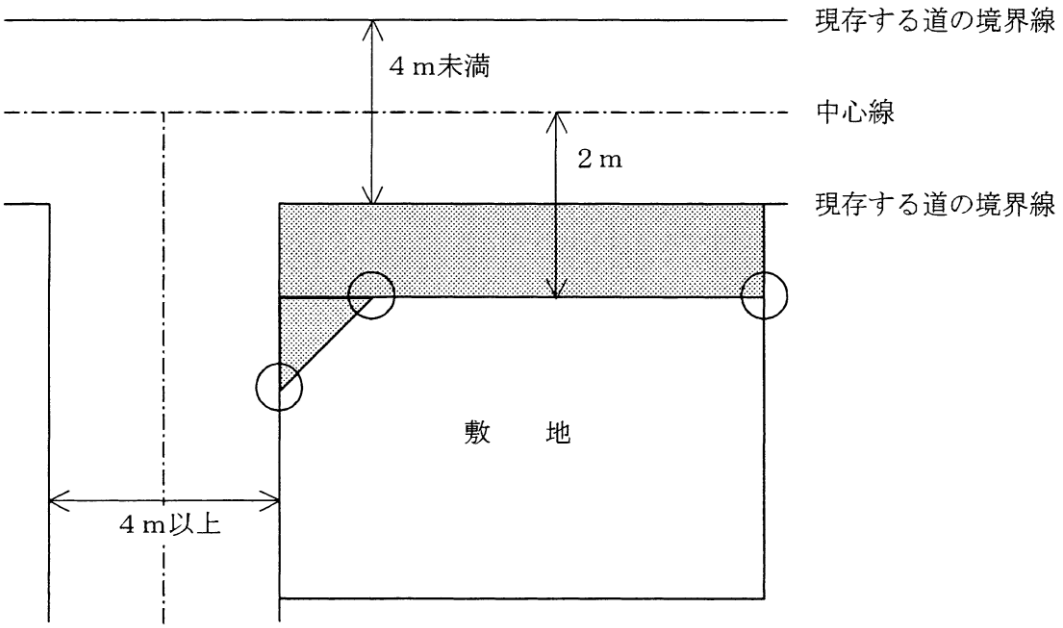

②　両方の道路が法第42条第２項道路の場合

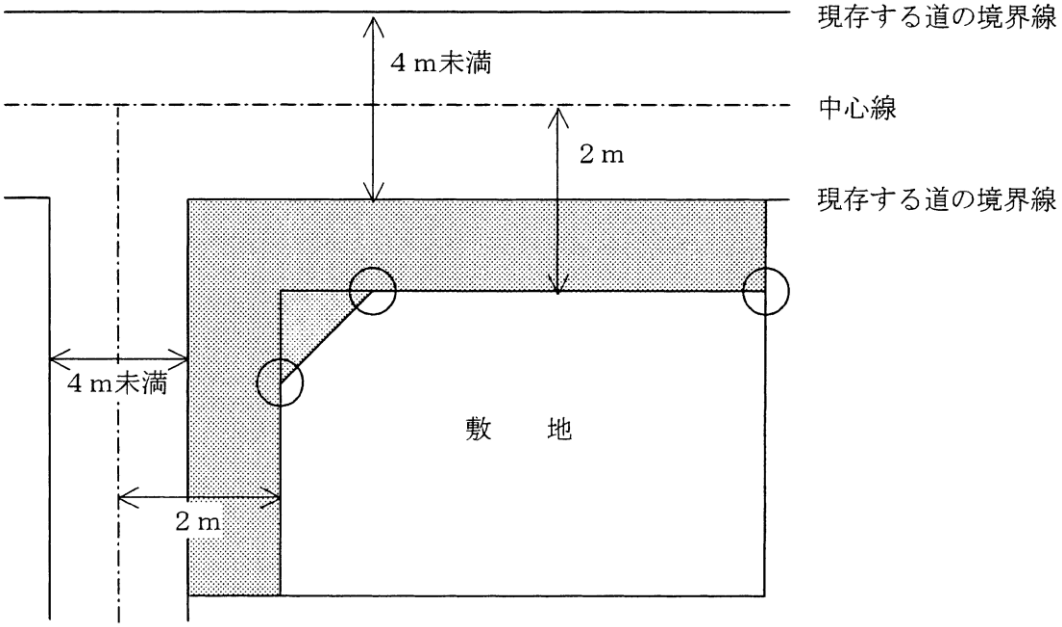

２　角敷地に係る隅切り部分の基準

（１）　曲り角の内角が60度を超え120度未満の角敷地の場合における隅切り用地の形状は、角地の隅角を頂点とする等辺の長さ２メートルの二等辺三角形を標準とする。

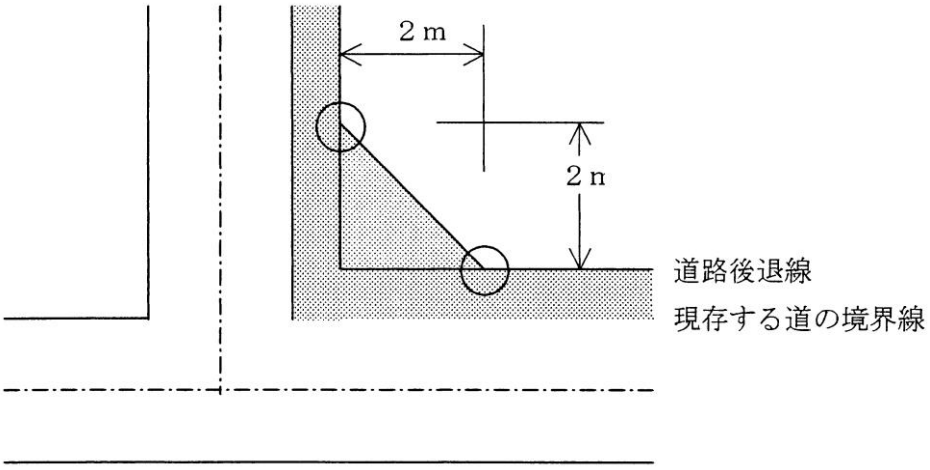
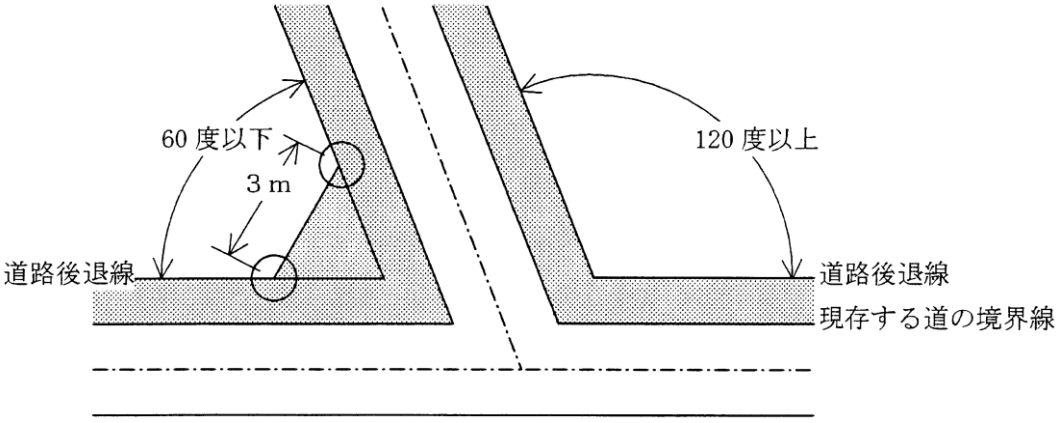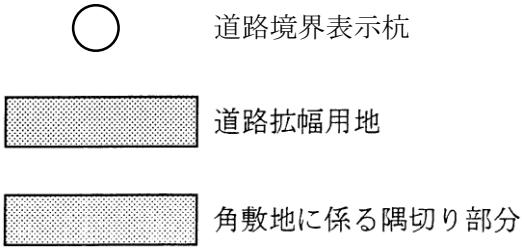
（２）　曲り角の内角が60度以下の角敷地の場合における隅切り用地の形状は、角地の隅角を頂点とする底辺の長さ３メートルの二等辺三角形を標準とする。